LINEA DE CORTE DE ORIGINAL
LINEA DE CORTE DE COPIA

0	AGM-02-0204-PLA-M-0007
	N° PLANO:

NOTES

1. LOCATE FUEL PUMP SUPPORT TO DIMENSIONS GIVEN AND BOLT MOUNT TO MODULE BASE AS SPECIFIED. AFTER FIELD ALIGNMENT VERIFICATION/ADJUSTMENT, WELD PUMP MOUNT TO BASE, DIAGONALLY ON OPPOSITE CORNERS. WELD PER P8A–AG1 FIG. F–1, COL AB APPLICABILITY CLASS III, INSPECTION CODE– VISUAL UNLESS OTHERWISE SPECIFIED.
2. ASSEMBLE ELECTRIC CLUTCH TO ACCESSORY DRIVE NO. 3A SHAFT. VERIFY CORRECT CLUTCH GAP SHOWN ON DRAWING.
3. WITH THE PUMP IN PLACE, ADJUST THE COUPLING PARTS AXIALLY TO MEET WITHOUT DISC DISTORTION. TIGHTEN TAPER LOCK BUSHINGS. ALIGN TO PROVIDE TIR'S NOT IN EXCESS OF 0.008" [0.203] AT OUTER RIM OF COUPLING HUBS FOR BOTH AXES. CONNECT COUPLING BY REINSTALLING THE 4 BOLTS.
4. TORQUE ALL FUEL PUMP TIE DOWN BOLTS. ALLOW A MAXIMUM CLEARANCE OF 0.002" [0.051]. AFTER FINAL ALIGNMENT AND DOWELING RELEASE BOLTS. CHECK FOOT MOVEMENT ON LOOSENING 0.002 INCHES. SHIM IF NECESSARY. RE–TORQUE TO 50 FT–LBS.
5. DOWELS TO HAVE 0.0003 ±0.0002 INTERFERENCE FIT AT ASSEMBLY.
6. SPECIFICATIONS AND COMPLIMENTARY DOCUMENTS ARE PROVIDED BY CUSTOMER AS PART OF THE ORIGINAL UNIT DOCUMENTATION

PARTS LIST

ITEM	DESCRIPTION	VENDOR/PART NUMBER	QTY
1	PUMP	IMO / 12D–312	1
2	ELECTRIC CLUTCH	CARLYLE JOHNSON / 317A9333	1
3	COUPLING	TB WOODS / BY43–0103	1
4	PUMP STAND	PES / MFPS–000	1

IMPORTANTE
ESTE PLANO FUE ELABORADO EN AUTOCAD V.2008
CUALQUIER MODIFICACION REALIZADA EN CAMPO DEBERA SER NOTIFICADO A LA UNIDAD RESPONSABLE.
QUEDA PROHIBIDO CORREGIR ESTE PLANO SIN AUTORIZACION DE ESTA UNIDAD.

ALL DIMENSIONS IN BRACKETS [ ] ARE MILLIMETER; EXPRESSED DIMENSIONS ARE INCHES

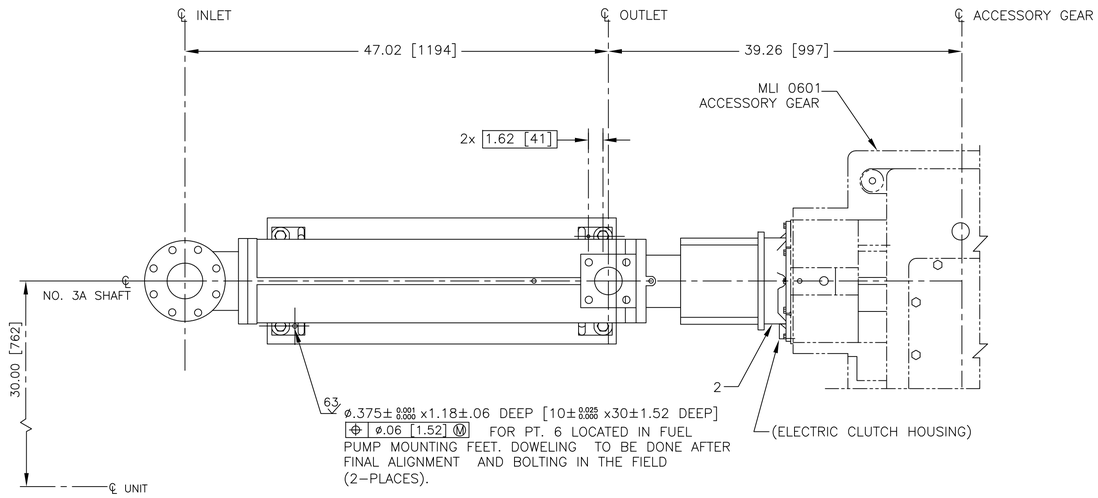

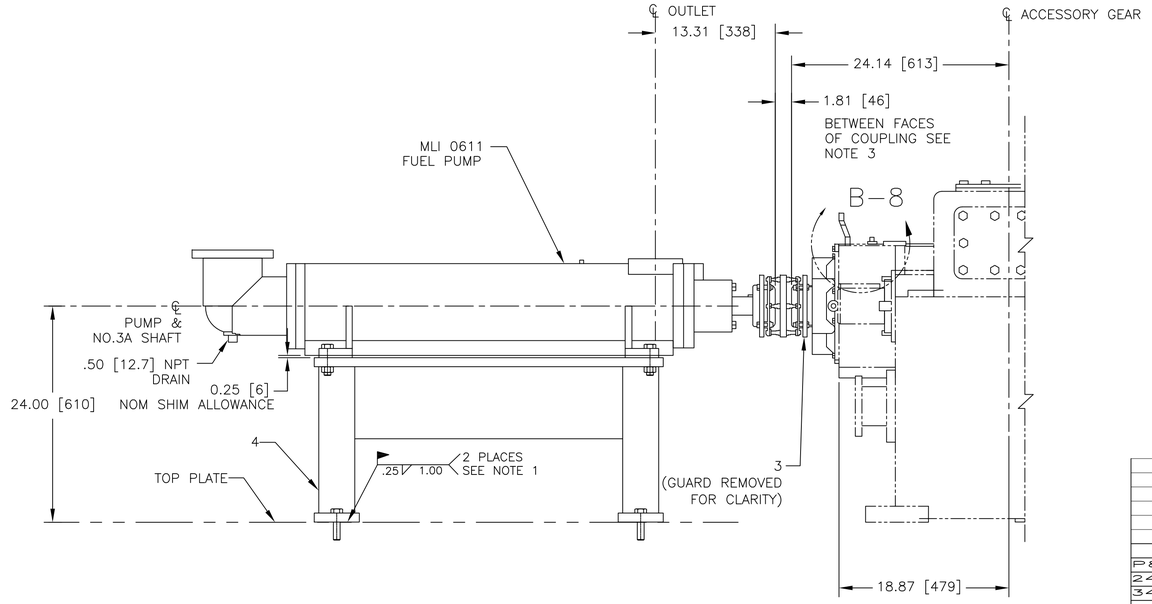

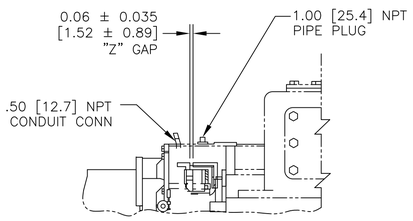

DETAIL B–8

0	07/07/11	ISSUED FOR CONSTRUCTION	SAB	CB	TK
REV.	FECHA	REVISIONES O MODIFICACIONES	DIBUJO	REVISO	APROBO

REF. FABRICANTE		
REF. FABRICANTE	FABRICANTE	O/C:

P8A–AG1	WELDING – GENERAL SPEC	
248A4158	BOLT & STUD TORQUE	
348A9200	APPLIED PRACTICES	
N° DE DOCUMENTO	DESCRIPCIÓN	REV. / FECHA

DOCUMENTOS DE REFERENCIA

DERWICK · ProEnergy SERVICES · CORPOELEC · La Electricidad de Caracas · GERENCIA FUNCIONAL DE INGENIERIA Y PROYECTOS · SENECA

AMPLIACIÓN DE LA CAPACIDAD DE GENERACIÓN Y TRANSPORTE DE ELECTRICIDAD EN LA ISLA DE MARGARITA

FUEL PUMP ARRANGEMENT
DUAL FUEL MOD. UNITS 298034 & 298035
(MLI 0510)

PLANO N°:	REV:		
PROYECTO N°: 409–2956–1			
CALCULO:	PROYECTO:	ESCALA: 1=8	PLANO No:
REVISADO: C. Brown	CALCULO:	FECHA: 07/07/11	AGM-02-0204-PLA-M-0007
DIBUJO: S. Boerckel	REVISADO: J. Castillo	DISK. N°	
APROBADO: T. Koontz	DIBUJO:	ESC./PLOTEO:	
ARCHIVO:	APROBADO: M. Monticelli	ARCHIVO:	PAGINA: 1 DE: 2 — REV. 0

F_A1_11 – 841x594mm

LINEA DE CORTE DE COPIA
LINEA DE CORTE DE ORIGINAL

LINEA DE CORTE DE ORIGINAL
LINEA DE CORTE DE COPIA

N° PLANO: AGM-02-0204-PLA-M-0007 | 0

NOTES:

1. WELDS ARE TO BE GREATER THAN OR EQUAL TO THE MINIMUM THICKNESS OF MATERIAL WHERE NOT SPECIFICALLY CALLED OUT OR NOTED OTHERWISE. ALL WELDING SHALL CONFORM TO THE AMERICAN WELDING SOCIETY CODE.

2. ALL MATERIAL WILL BE STANDARD GRADE CARBON STEEL CONFORMING TO ASTM SPECIFICATION A36 EXCEPT SQUARE OR RECTANGULAR TUBE SHAPES SHALL CONFORM TO ASTM A500, GRADE B. ALL SHAPES AND PLATE 3/16" AND THICKER TO BE EQUAL TO A36.

IMPORTANTE

ESTE PLANO FUE ELABORADO EN AUTOCAD V.2008
CUALQUIER MODIFICACION REALIZADA EN CAMPO DEBERA SER NOTIFICADO A LA UNIDAD RESPONSABLE.
QUEDA PROHIBIDO CORREGIR ESTE PLANO SIN AUTORIZACION DE ESTA UNIDAD.

ALL DIMENSIONS IN BRACKETS [ ] ARE MILLIMETER; EXPRESSED DIMENSIONS ARE INCHES.

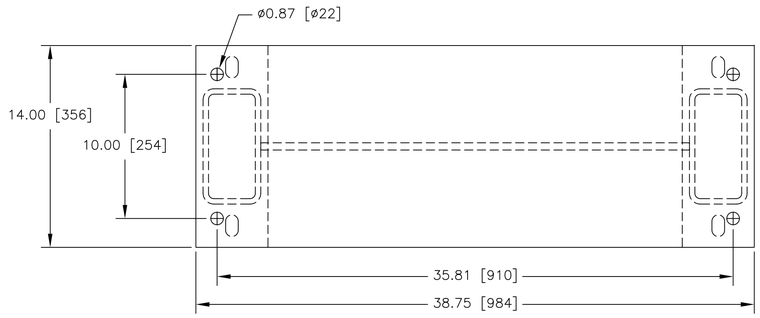

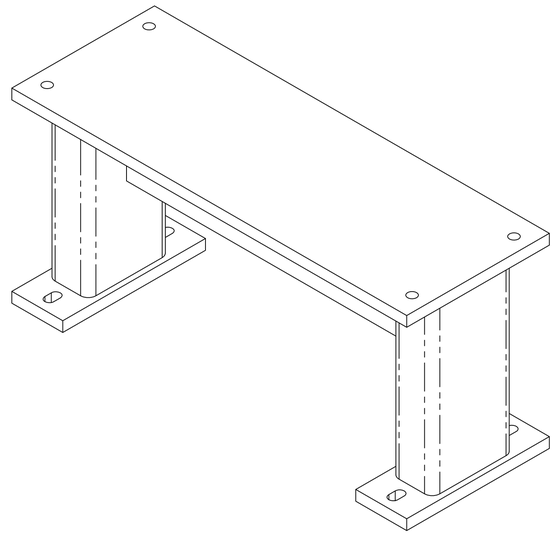

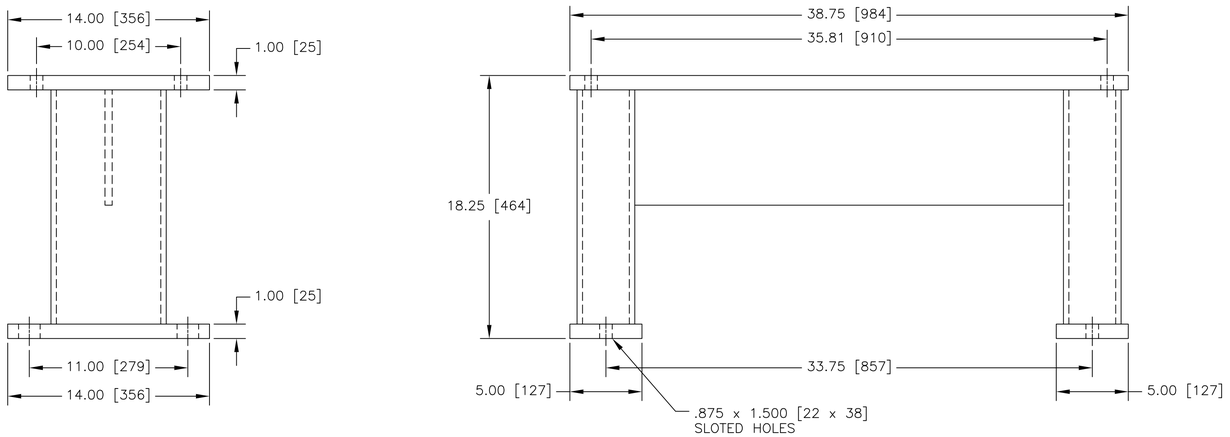

ITEM–4 PUMP STAND DETAILS

N° DE DOCUMENTO	DESCRIPCIÓN	REV.	FECHA
P8A—AG1	WELDING – GENERAL SPEC		
248A4158	BOLT & STUD TORQUE		
348A9200	APPLIED PRACTICES		

DOCUMENTOS DE REFERENCIA

REV.	FECHA	REVISIONES O MODIFICACIONES	DIBUJO	REVISO	APROBO
0	07/07/11	ISSUED FOR CONSTRUCTION	SAB	CB	TK

REF. FABRICANTE		
REF. FABRICANTE	FABRICANTE	O/C:

DERWICK ProEnergy CORPOELEC La Electricidad de Caracas SENECA

AMPLIACIÓN DE LA CAPACIDAD DE GENERACIÓN Y TRANSPORTE DE ELECTRICIDAD EN LA ISLA DE MARGARITA

FUEL PUMP ARRANGEMENT
DUAL FUEL MOD. UNITS 298034 & 298035
(MLI 0510)

PLANO N°:	REV:		
PROYECTO N°: 409–2956–1	PROYECTO:	ESCALA: 1=5	PLANO No: AGM-02-0204-PLA-M-0007
CALCULO:	CALCULO:	FECHA: 07/07/11	
REVISADO: C. Brown	REVISADO: J. Castillo	DISK. N°	
DIBUJO: S. Boerckel	DIBUJO:	ESC./PLOTEO:	
APROBADO: T. Koontz	APROBADO: M. Monticelli	ARCHIVO:	PAGINA: 2 DE: 2 — REV. 0
ARCHIVO:			

F_A1_11 – 841x594mm

LINEA DE CORTE DE COPIA
LINEA DE CORTE DE ORIGINAL